DOMOFERM acéltokok maribori lakópark

DOMOFERM acéltokok- a különbség a részletekben rejlik

Minden igényt kielégítő precizítás: DOMOFERM tokok bármilyen követelménynek megfelelnek. Akár egyszerű beltéri tokról vagy speciális követelményeknek megfelelő egyedi objektekről van szó, megvalósítunk Önnek mindent ami technikailag lehetséges. Kész falazatba építhető utólag szerelhető tokok is vásárolhatók, például egy renoválás kapcsán kiválóan beilleszthetőek meglévő falazatába.

Különböző objektajtóknak falcsatlakozás szempontjából általánosan előírt követelményeknek kell megfelelniük-számos falcsatlakozási lehetőség létezik, megfelelő tokprofilra akár más cég által gyártott fa ajtólap is ráakasztható.

Illetékes munkatársaink szívesen állnak rendelkezésére és segítenek megtalálni a legmegfelelőbb megoldást – legyen szó akár ajtólapról vagy tokról.

DOMOFERM tokok – a hosszúéletűek

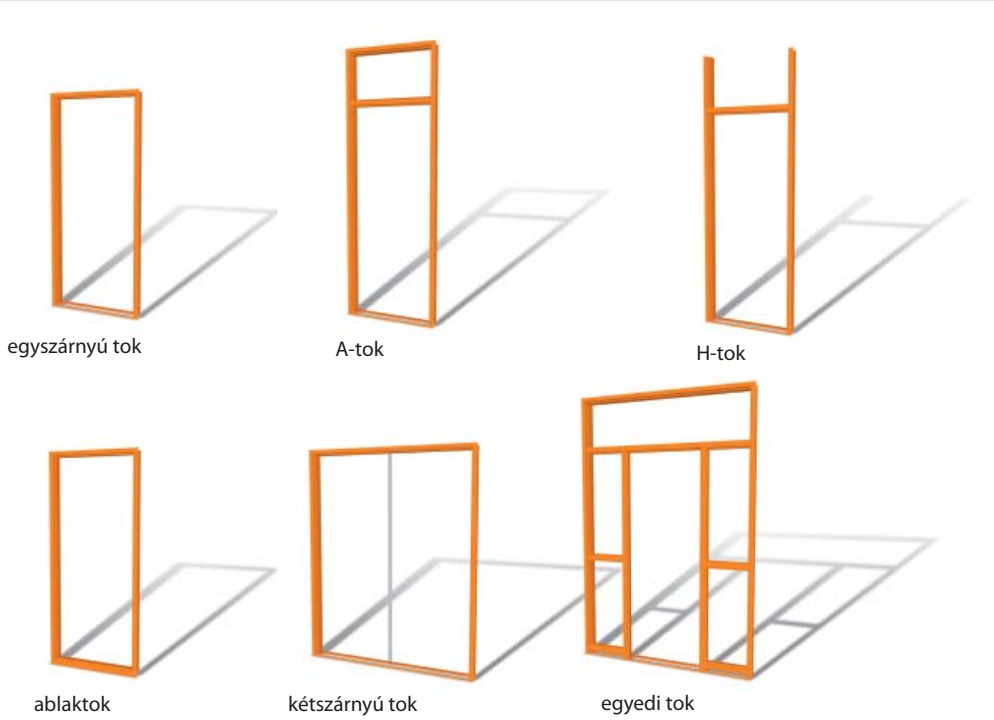

Mindig a legjobb csatlakozás

A technika legújabb állása szerint gyártott DOMOFERM acéltokok a legmagasabb minőségi igényeknek is megfelelnek.

Fajtái: saroktok, átfogótok, zsaluzóstok, egyszerű vagy duplafalcos, 1-2 szárnyú kivitelben.

Mindenre nyitott DOMOFERM tokok

A DOMOFERM acéltokok minden falnyílásra szerelhető. A magas minőségnek és rugalmasságnak köszönhetően a DOMOFERM acéltokok minden építészeti követelménynek megfelelnek. Fajtái: egy vagy kétszárnyú, szimmetrikus vagy asszimmetrikus elosztású, felül és oldaltvilágítós stb.

Termékleírás:

- saroktok, átfogótok és egyedi méretezésű tok
- egy és kétszárnyú kivitel
- kőműves falhoz, GK falhoz ellentokként, zsaluzott és dűbelezhető kivitelben is kapható
- számtalan kivitel és profilváltozat
- felül és oldaltvilágítós kivitel

- felület: horganyzott acél
  STANDARD (alapozott)
  PRISMA (RAL-porszórt)
  STAINLESS (nemesacél)

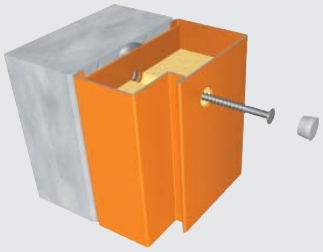

dűbeles szerelés

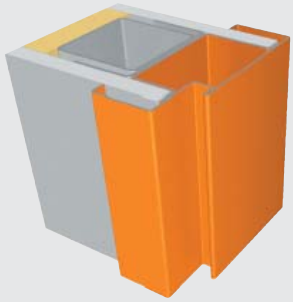

gipszkartonfalra szerelés

Ezzel dolgozhat!

Teljes, átfogó technikai dokumentáció DOMO TECH CD formájában áll partnereink rendelkezésére. A CD CAD és PDF formátumban készült, tervezés során hasznos segítség lehet!

E-Mail: domoferm@domoferm.com
Fax: +36 1278-10-99

A tok részei

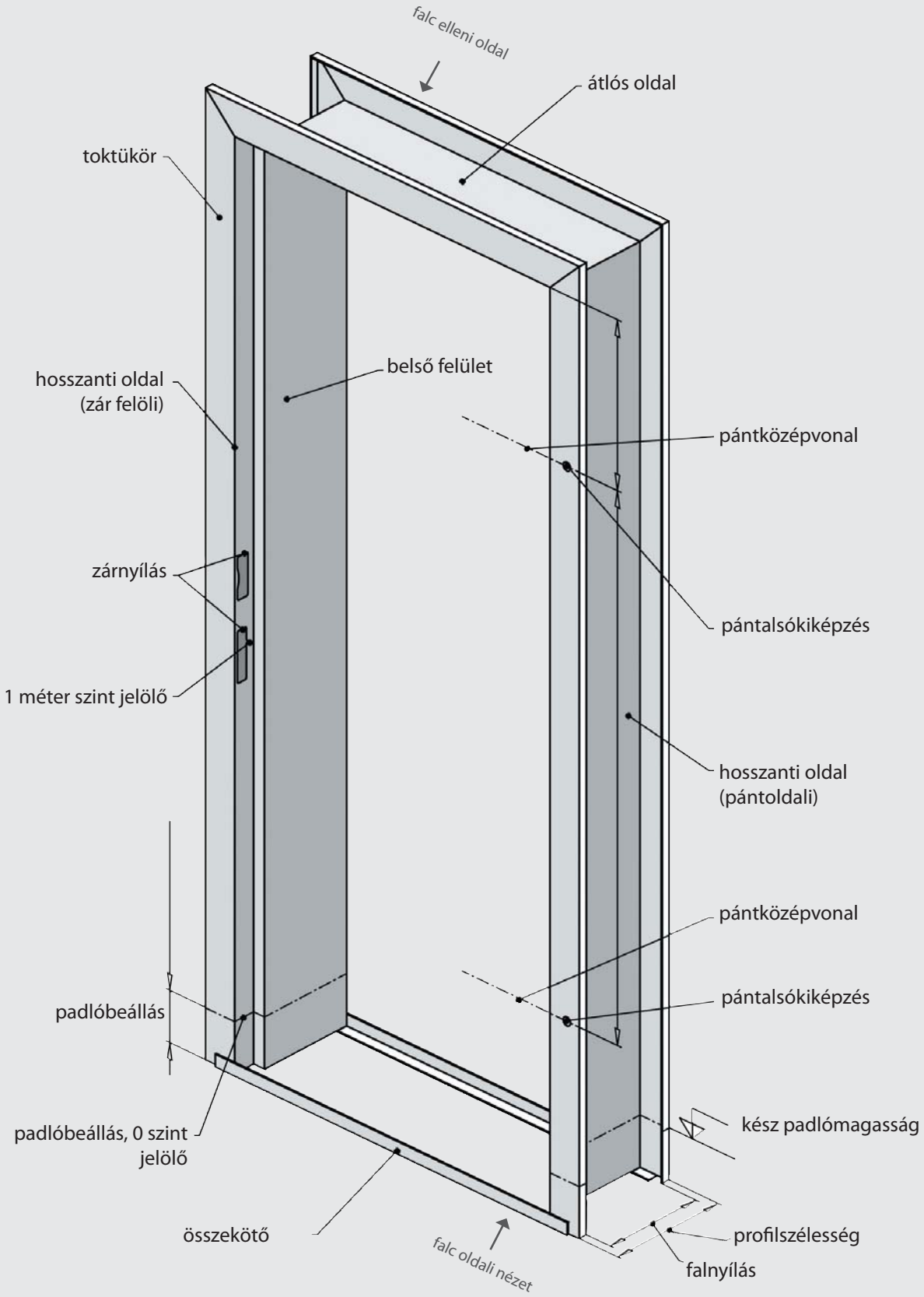

A könnyebb beépítés érdekében a DOMOFERM acéltokokon be van jelölve a 0 és 1000 mm-es szint.

DOMOFERM – az elsők közt Európában tokgyártásban

A DOMOFERM márka 40 éve a legmagasabb minőséget és megbízhatóságot képviseli.

Gyártástechnikailag és fejlesztés szempontjából az egyik legmodernebb gyártó Európában.

A pontos, precíz gyártás széles körű terméklistát eredményez, mely a követelményeknek és a piac állandóan változó igényeinek minden szempomtból megfelel.

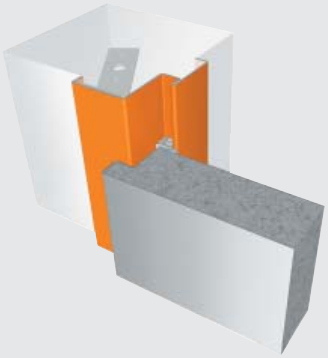

Saroktok
A falnyílás csak az egyik oldalon van lefedve (tok által). Falazás esetén a tokot a falba falazókarmokkal rögzítik.

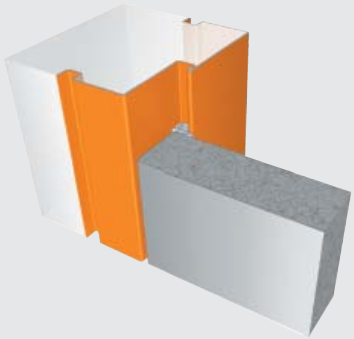

Árnyékfúgás tok
Olyan átfogó vagy saroktok, melyet a falburkolattól árnyékfuga választ el. Tok és lap egy síkban van.

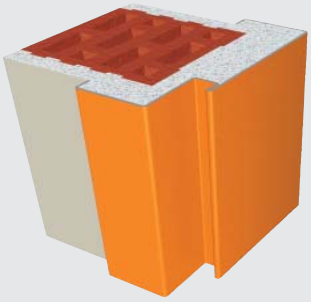

beépítés kőműves falba, falazással egyidejűleg

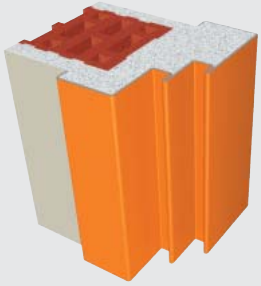

beépítés kőműves falba, utólagos falazással

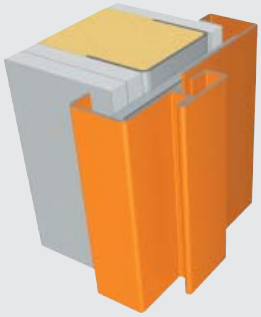

„DZ" kétrészes acéltok
Utólagosan beszerelhető dűbeles acéltok, ami egy saroktokból és egy padlóbeállás nélküli ellentokból áll. A tok belső felülete 30 mm-ig állítható, így az egyenlőtlen falvastagságok kiegyenlítődnek.

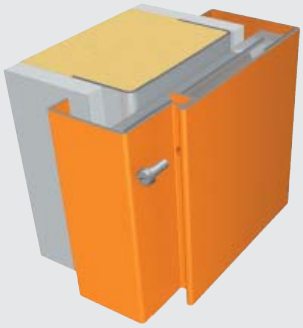

„DZD" kétrészes acéltok
Mindkét tokszár falcba kapcsolódása révén az acéltok leginkább az átfogótokra hasonlít, a különbség csupán annyi, hogy utólagosan is szerelhető és dűbelezhető típusról van szó. Saroktokból és padlóbeállással rendelkező ellentokból áll.

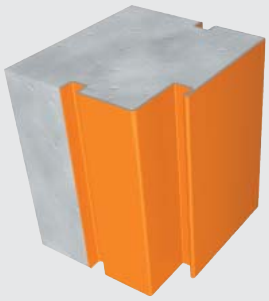

szerelés zsaluzással